PT GROUP

Паспорт изделия

TOYOTA Corolla 2019-* (седан)	Тягово-сцепное устройство (ТСУ) оцинкованное, тип «А»

* Подходит на комплектации с 2019 г.в. по настоящее время.

Артикул: PTA0045.4

Комплектация:

A) Болт М10х1,25х40 - 4 шт.
B) Болт М12х1,25х40 - 2шт.
C) Болт М12х1,25х80 - 2 шт.
D) Болт М16х50 - 2 шт.
E) Гайка М10х1,25 - 2 шт.
F) Гайка М12х1,25 - 2 шт.
G) Шайба 10 - 6 шт.
H) Шайба 12 - 6 шт.
I) Шайба 16 - 2 шт.
J) Шайба 10 гроверная - 4 шт.
K) Шайба 12 гроверная - 4 шт.
L) Шайба 16 гроверная - 2 шт.
M) Балка ТСУ - 1 шт.
N) Кронштейны правый и левый - 2 шт.
O) Закладная деталь - 2 шт.
P) Кронштейн розетки - 1 шт.
Q) Крюк тип А оцинкованный - 1 шт.
R) Проставка крюка - 2 шт.

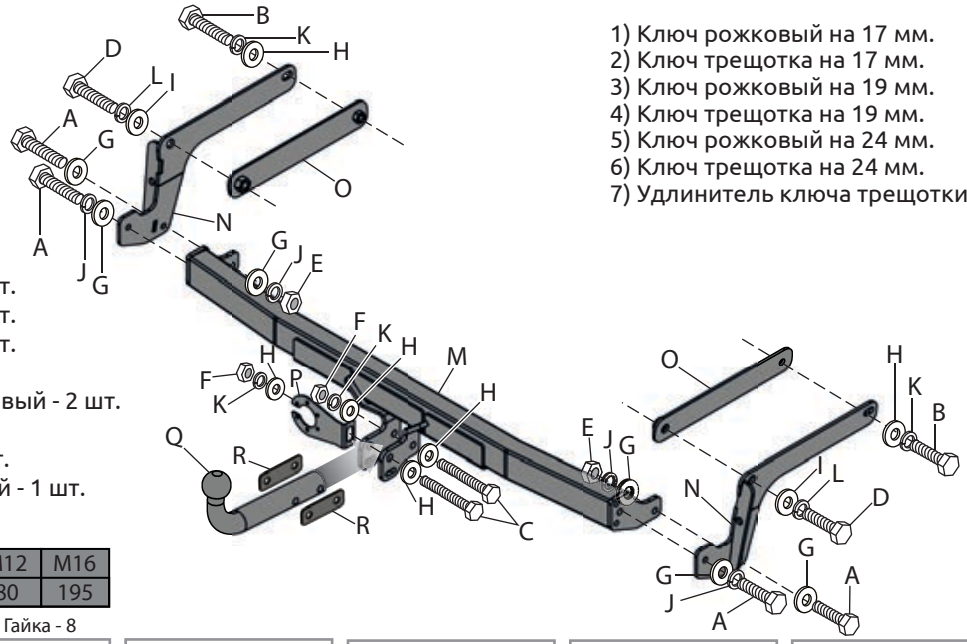

Требуемые инструменты:

1) Ключ рожковый на 17 мм.
2) Ключ трещотка на 17 мм.
3) Ключ рожковый на 19 мм.
4) Ключ трещотка на 19 мм.
5) Ключ рожковый на 24 мм.
6) Ключ трещотка на 24 мм.
7) Удлинитель ключа трещотки

Диаметр резьбы	М10	М12	М16
Момент затяжки, Нм	47	80	195

Класс прочности метизов: Болт - 8.8, Гайка - 8

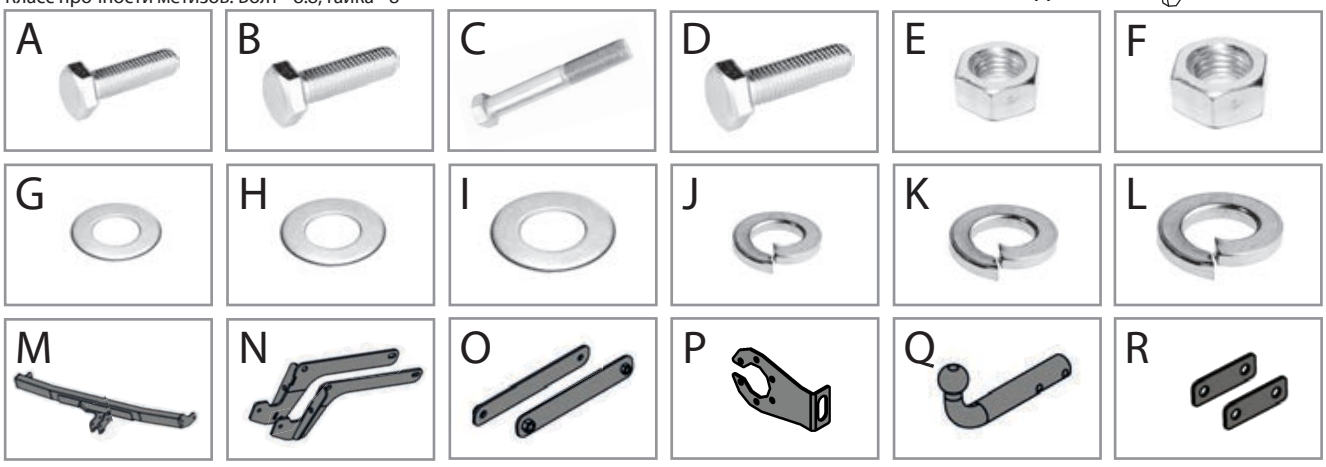

ТСУ Toyota Corolla	Артикул	D(кН)	S (кг)	T(кг)	C(кг)
	PTA0045.4	6,8	75	1500	750/1300*

D= (g*T*C)/(T+C) - горизонтальная сила, действующая между тягачом и прицепом; **S** - статическая вертикальная нагрузка на шар; **T**- технически допустимая максимальная масса тягача; **C** - максимальная масса прицепа по данным производителя ТСУ (*для прицепа оборудованного тормозами)

Требования к установке:
- выполнять установку в специализированных организациях;
- выполнять установку изделия строго руководствуясь данной Инструкцией по установке;
- запрещается устанавливать изделие на другую марку и модель автомобиля;
- запрещается устанавливать изделие в места не предусмотренные данной Инструкцией по установке;
- запрещается подвергать изделие самостоятельным доработкам.

Технические характеристики:
- тип шара «А»; тип соединения: шаровый;
- диаметр сцепного шара 50 мм.; масса комплекта 15,2 кг.;
- габаритные размеры изделия 1111х688х284 мм.;
- высота установки 350/420 мм. (требование высоты не применяется в случае транспортных средств повышенной проходимости (категории G);
- максимальные углы поворота при установке изделия на ТС составляют: в горизонтальной плоскости + - 60 град., в вертикальной плоскости + - 25 град.

Пространственное положение шарового наконечника регламентировано правилами ЕЭК ООН №55.
При установке изделия на ТС расстояние от центра шарового наконечника до вертикальной плоскости проходящей через наиболее удаленную назад крайнюю точку автомобиля составляет не менее 65 мм.

Требования к безопасной эксплуатации:
- не вставать на изделие и не буксировать авто за изделие;
- не использовать изделие в качестве опоры для домкрата;
- каждые 5 000 км контролировать момент затяжки резьбовых соединений;
- на неасфальтированном покрытии заявленные производителем показатели по допустимым нагрузкам сокращаются в 2 раза, а скорость не более 30 км/ч;
- изделие не предназначено для установки багажных платформ с креплением непосредственно на шар.

СВИДЕТЕЛЬСТВО О ПРИЕМКЕ

Дата упаковки _____ Штамп ОТК_____

_____

СВИДЕТЕЛЬСТВО О ПРОДАЖЕ

Дата продажи_____Штамп магазина_____

Гарантийный срок 24 месяца с даты розничной продажи.
Сохраняйте паспорт изделия в течение всего гарантийного срока.

Инструкция по установке

Перед началом установки требуется демонтировать задние фонари, задний бампер, усилитель заднего бампера в соответсвии с инструкцией по ремонту автомобиля, а также отсоединить крепление выпускной системы с правой стороны автомобиля и демонтировать теплоизоляционный кожух.
Установку ТСУ рекомендуется производить с помощником!

ШАГ 1.

Установите закладные детали в технологические отверстия лонжерона с правой и левой стороны автомобиля.



ШАГ 2.

Совместите отверстия в лонжероне и в закладных деталях с отверстиями боковых кронштейнов и зафиксируйте положение при помощи болтов М12х1,25х40 и М16х50, шайб 12 и 16 и шайб гроверных 12 и 16 соответственно.
Соединения не затягивать!



ШАГ 3.

Установите балку ТСУ на левый и правый кронштейны. Зафиксируйте положение балки, используя для крепления болты М10х1,25х40, шайбы 10 гроверные, шайбы 10 и гайки М10х1,25. Затяните все соединения, отрегулировав положение ТСУ относительно кузова автомобиля.



ШАГ 4.

Установите ранее демонтированный теплоизоляционный кожух и присоедините крепление выпускной системы. Также установите на место усилитель заднего бампера, задний бампер и задние фонари автомобиля.
Зафиксируйте положение крюка (через проставки крюка) и подразетника, соединив их отверстия с отверстиями на «ушах» балки и закрепив их болтами М12х1,25х80, шайбами 12, шайбами 12 гроверными и гайками М12х1,25.

Установка завершена.



Производитель гарантирует соответствие изделия характеристикам, указанным в паспорте, в течение гарантийного срока, при соблюдении требований по установке и эксплуатации.
Гарантия не распространяется на случаи, когда дефекты возникли по вине потребителя или третьих лиц, в результате нарушения правил транспортировки, хранения, монтажа, эксплуатации, а так же внесения изменений и доработок в конструкцию.
Производитель не несёт ответственности за нанесение ущерба имуществу третьих лиц в результате неправильного хранения и эксплуатации изделия.

телефон службы технической поддержки
8 (800) 555 20 90
(звонок по России бесплатный)

www.ptuning.ru