PT GROUP

Паспорт изделия

LADA Granta Седан 2011- *
LADA Granta Лифтбек 2014- *
LADA Kalina Cross 2014- *
DATSUN On-Do 2014- *

Тягово-сцепное устройство (ТСУ) тип «А»

* Подходит на комплектации с указанных годов выпуска

Артикул: PTA0027.3

Комплектация:

A) Болт М10х1,25х30 - 6 шт.
B) Болт М12х80 - 2 шт.
C) Гайка М12х1,25 - 2 шт.
D) Шайба увеличенная 10 - 6 шт.
E) Шайба 12 - 4 шт.
F) Шайба 10 гроверная - 6 шт.
G) Шайба 12 гроверная - 2 шт.
H) Кронштейн розетки - 1 шт.
I) Крюк тип А - 1 шт.
J) Балка ТСУ - 1 шт.
K) Проставка крюка - 2 шт.

Требуемые инструменты:

1) Ключ трещотка.
2) Ключ на 17 мм.
3) Ключ на 19 мм.
4) Отвертка.

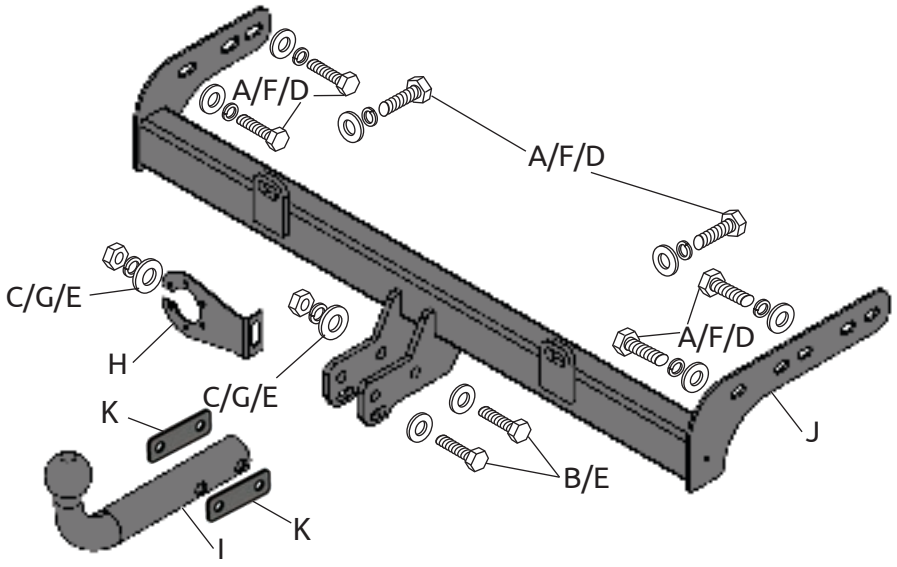

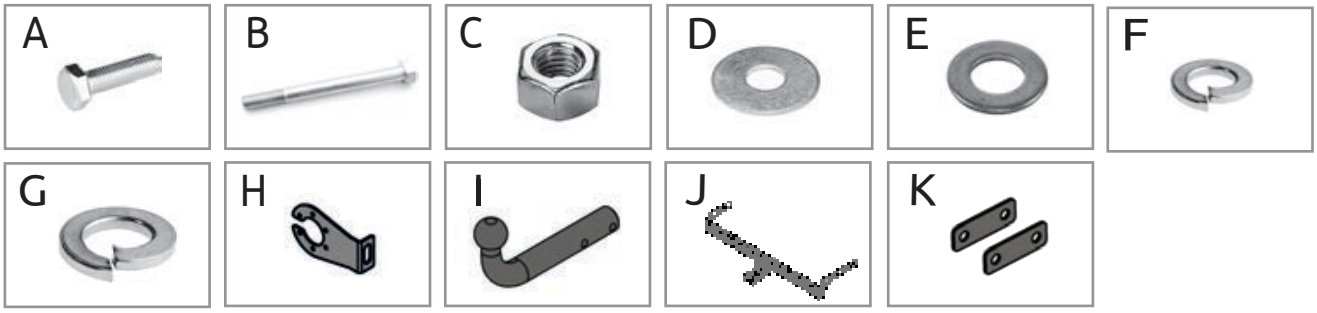

ТСУ LADA Kalina Cross / LADA Granta / DATSUN On-Do	Артикул	D(кН)	S (кг)	T(кг)	C(кг)
	PTA0027.3	5,6	50	1100	750/1200*

D= (g*T*C)/(T+C) - горизонтальная сила, действующая между тягачом и прицепом; **S** - статическая вертикальная нагрузка на шар; **T**- технически допустимая максимальная масса тягача; **C** - максимальная масса прицепа по данным производителя ТСУ (*для прицепа оборудованного тормозами)

Требования к установке:
- выполнять установку в специализированных организациях;
- выполнять установку изделия строго руководствуясь данной Инструкцией по установке;
- запрещается устанавливать изделие на другую марку и модель автомобиля;
- запрещается устанавливать изделие в места не предусмотренные данной Инструкцией по установке;
- запрещается подвергать изделие самостоятельным доработкам.

Технические характеристики:
- тип шара «А»; тип соединения: шаровый;
- диаметр сцепного шара 50 мм.; масса комплекта 10,8 кг;
- габаритные размеры изделия 833х589х182 мм;
- высота установки 350/420 мм. (требование высоты не применяется в случае транспортных средств повышенной проходимости (категории G);
- максимальные углы поворота при установке изделия на ТС составляют: в горизонтальной плоскости + - 60 град., в вертикальной плоскости + - 25 град.

Пространственное положение шарового наконечника регламентировано правилами ЕЭК ООН №55.

При установке изделия на ТС расстояние от центра шарового наконечника до вертикальной плоскости проходящей через наиболее удаленную назад крайнюю точку автомобиля составляет не менее 65 мм.

Требования к безопасной эксплуатации:
- не вставать на изделие и не буксировать авто за изделие;
- не использовать изделие в качестве опоры для домкрата;
- после пробега 1000 км проверить затяжку всех резьбовых соединений;
- каждые 3000 км контролировать момент затяжки резьбовых соединений, но не реже одного раза в 6 месяцев;
- на неасфальтированном покрытии заявленные производителем показатели по допустимым нагрузкам сокращаются в 2 раза, а скорость не более 30 км/ч;
- изделие не предназначено для установки багажных платформ с креплением непосредственно на шар;
- разрешенная скорость движения с прицепом должна соответствовать ПДД.

СВИДЕТЕЛЬСТВО О ПРИЕМКЕ

Дата упаковки _____ Штамп ОТК_____

_____

СВИДЕТЕЛЬСТВО О ПРОДАЖЕ

Дата продажи_____Штамп магазина_____

Гарантийный срок 12 месяцев с даты розничной продажи.
Сохраняйте паспорт изделия в течение всего гарантийного срока.

Инструкция по установке

ШАГ 1. С помощью плоской отвертки методом простукивания отыщите два резьбовых отверстия под мастикой в правом лонжероне автомобиля и очистите отверстия от мастики. Аналогично отыщите резьбовое отверстие в левом лонжероне автомобиля.




ШАГ 2. Отыщите два резьбовых отверстия в задней балке автомобиля, при необходимости прочистите отверстия от грязи.




ШАГ 3. Для установки фаркопа совместите отверстия в балке ТСУ с резьбовыми отверстиями кузова автомобиля и соедините всё с помощью болтов М10, через шайбы 10 увеличенные и шайбы 10 гроверные.





ШАГ 4. Затяните все резьбовые соединения





ШАГ 5. Установите съёмный крюк (через проставки крюка) и закрепите его вместе с кронштейном розетки болтами М12х1,25х80 и гайками М12х1,25, через шайбы 12 с двух сторон и гроверные шайбы.
Выровняйте фаркоп и затяните все соединения.
Установка завершена.




Производитель гарантирует соответствие изделия характеристикам, указанным в паспорте, в течение гарантийного срока, при соблюдении требований по установке и эксплуатации.
Гарантия не распространяется на случаи, когда дефекты возникли по вине потребителя или третьих лиц, в результате нарушения правил транспортировки, хранения, монтажа, эксплуатации, а так же внесения изменений и доработок в конструкцию.
Производитель не несёт ответственности за нанесение ущерба имуществу третьих лиц в результате неправильного хранения и эксплуатации изделия.

телефон службы технической поддержки
8 (800) 555 20 90
(звонок по России бесплатный)

www.ptuning.ru