PT GROUP

Паспорт изделия

LADA 4x4 2002-*	Тягово-сцепное устройство (ТСУ) тип «А»

* Подходит на комплектации с 2002 года выпуска.

Артикул: PTA0023.3

Комплектация:

A) Болт M10x1,25x60 - 4 шт.
B) Болт M10x90 - 2 шт.
C) Болт M12x1,25x45 с юбкой - 2 шт.
D) Болт M12x1,25x80 - 2 шт.
E) Гайка M12x1,25 - 2 шт.
F) Гайка M10 нейлон - 2 шт.
G) Гайка M12x1,25 нейлон - 2 шт.
H) Шайба 10 - 6 шт.
I) Шайба 12 - 8 шт.
J) Шайба 10 увеличенная - 2 шт.
K) Шайба 12 гроверная - 2 шт.
L) Скоба крепежная -2 шт.
M) Кронштейн розетки - 1 шт.
N) Поперечина - 1 шт.
O) Балка ТСУ - 1 шт.
P) Крюк тип А оцинкованный - 1 шт.
Q) Проставка крюка - 2 шт.
R) Шайба 10 гроверная - 4 шт.

Диаметр резьбы	M10	M12
Момент затяжки, Нм	47	80

Класс прочности метизов: Болт - 8.8, Гайка - 8

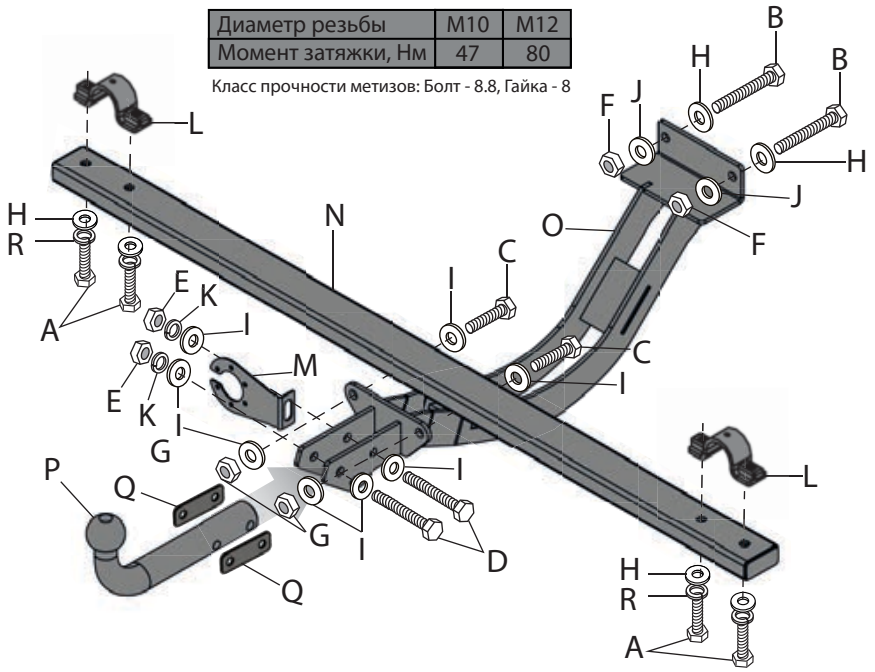

Требуемые инструменты:

1) Ключ трещотка на 17 мм.
2) Ключ рожковый на 17 мм.
3) Ключ рожковый на 19 мм.
4) Ключ на 38 мм.
5) Удлинитель ключа трещотки.



ТСУ LADA 4x4	Артикул	D(кН)	S (кг)	T(кг)	C(кг)
	PTA0023.3	8,5	50	1610	750/1900*

D= (g*T*C)/(T+C) - горизонтальная сила, действующая между тягачом и прицепом; **S** - статическая вертикальная нагрузка на шар; **T**- технически допустимая максимальная масса тягача; **C** - максимальная масса прицепа по данным производителя ТСУ (*для прицепа оборудованного тормозами)

Требования к установке:

- выполнять установку в специализированных организациях;
- выполнять установку изделия строго руководствуясь данной Инструкцией по установке;
- запрещается устанавливать изделие на другую марку и модель автомобиля;
- запрещается устанавливать изделие в места не предусмотренные данной Инструкцией по установке;
- запрещается подвергать изделие самостоятельным доработкам.

Технические характеристики:

- тип шара «А»; тип соединения: шаровый;
- диаметр сцепного шара 50 мм.; масса комплекта 15,6 кг.;
- габаритные размеры изделия 1256x886x260 мм.;
- высота установки 350/420 мм. (требование высоты не применяется в случае транспортных средств повышенной проходимости (категории G);
- максимальные углы поворота при установке изделия на ТС составляют: в горизонтальной плоскости + - 60 град., в вертикальной плоскости + - 25 град.

Пространственное положение шарового наконечника регламентировано правилами ЕЭК ООН №55.
При установке изделия на ТС расстояние от центра шарового наконечника до вертикальной плоскости проходящей через наиболее удаленную назад крайнюю точку автомобиля составляет не менее 65 мм.

Требования к безопасной эксплуатации:

- не вставать на изделие и не буксировать авто за изделие;
- не использовать изделие в качестве опоры для домкрата;
- каждые 5 000 км контролировать момент затяжки резьбовых соединений;
- на неасфальтированном покрытии заявленные производителем показатели по допустимым нагрузкам сокращаются в 2 раза, а скорость не более 30 км/ч;
- изделие не предназначено для установки багажных платформ с креплением непосредственно на шар.

СВИДЕТЕЛЬСТВО О ПРИЕМКЕ

Дата упаковки _____ Штамп ОТК_____

_____

СВИДЕТЕЛЬСТВО О ПРОДАЖЕ

Дата продажи_____Штамп магазина_____

Гарантийный срок 12 месяцев с даты розничной продажи.
Сохраняйте паспорт изделия в течение всего гарантийного срока.

Инструкция по установке

ШАГ 1. Установите скобы (поз. L) из комплекта поставки поверх кронштейнов бампера. Прикрутите поперечину ТСУ (поз. N) с помощью болтов М10х60, через шайбы 10 и гроверные шайбы 10.

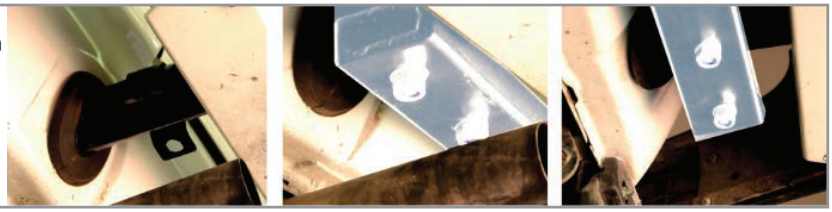

ШАГ 2. Для установки центрального кронштейна совместите отверстия кронштейна с отверстиями в ушках поперечной балки и соедините болтами М12х1,25х45 через шайбы 12 и самоконтрящиеся гайки М12х1,25.



ШАГ 3. Совместите отверстия в кронштейне с отверстиями в лонжероне и проденьте сквозь отверстия лонжерона болты М10х90. Закрепите всё с помощью самоконтрящихся гаек М10 через шайбы 10 увеличенные.

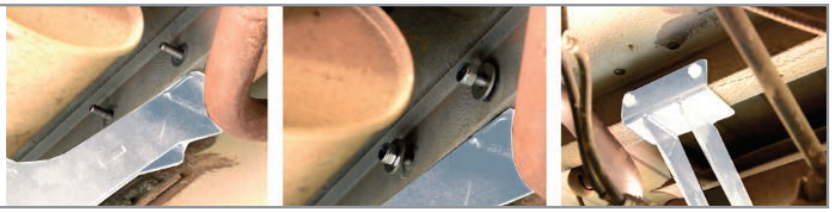

ШАГ 4. Затяните все резьбовые соединения.



ШАГ 5.

Зафиксируйте положение крюка (через проставки крюка) и подразетника, соединив их отверстия с отверстиями на «ушах» балки и закрепив их болтами М12х1,25х80, шайбами 12, шайбами 12 гроверными и гайками М12х1,25.

Сборка завершена.



Производитель гарантирует соответствие изделия характеристикам, указанным в паспорте, в течение гарантийного срока, при соблюдении требований по установке и эксплуатации.
Гарантия не распространяется в случаях, когда дефекты возникли по вине потребителя или третьих лиц, в результате нарушения правил транспортировки, хранения, монтажа, эксплуатации, а так же внесении изменений и доработок в конструкцию.
Производитель не несёт ответственности за нанесение ущерба имуществу третьих лиц в результате неправильного хранения и эксплуатации изделия.

телефон службы технической поддержки
8 (800) 555 20 90
(звонок по России бесплатный)

www.ptuning.ru